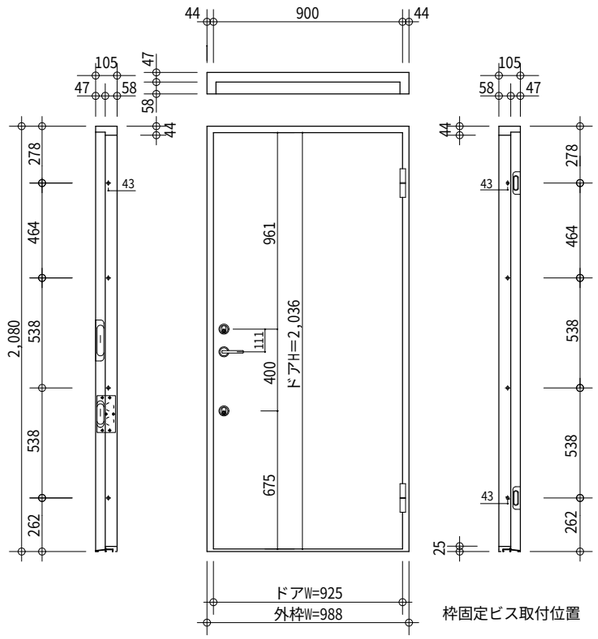

玄関ドアH=2,080

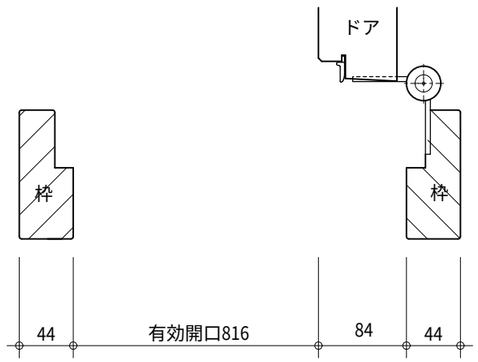

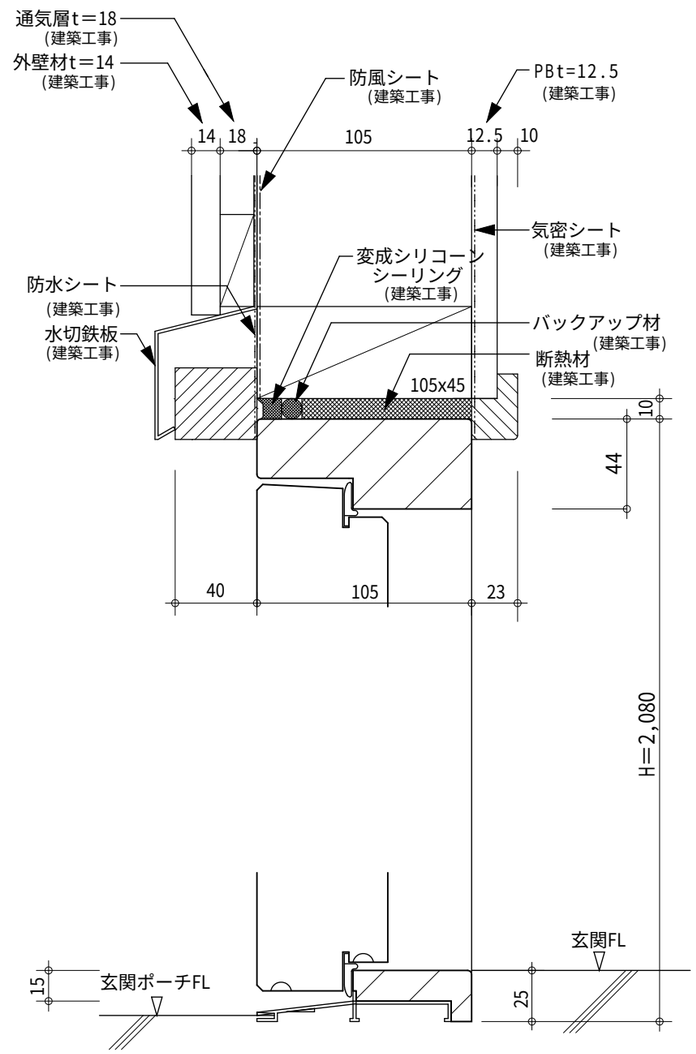

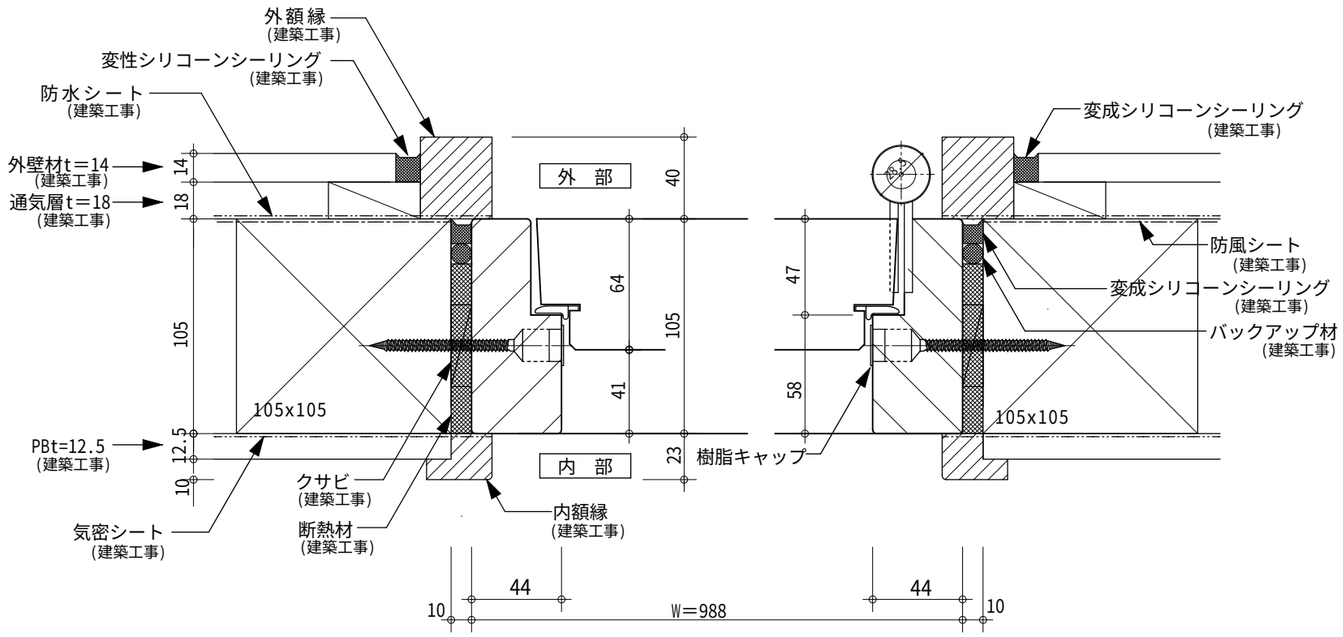

GADELIUS K.K SWEDEN DOOR	項目 玄関ドア参考納図（在来） （H＝2,080）	図面名称 平断面・立断面	スケール S=1:3、1：5 1：30	NO